flexar
industria & tecnología

CVR

Celdas de carga

Basculas para camiones

Doble Viga al corte

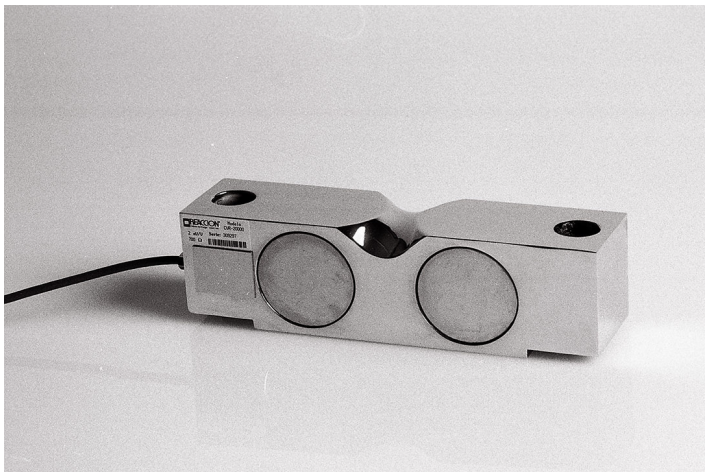

Plano

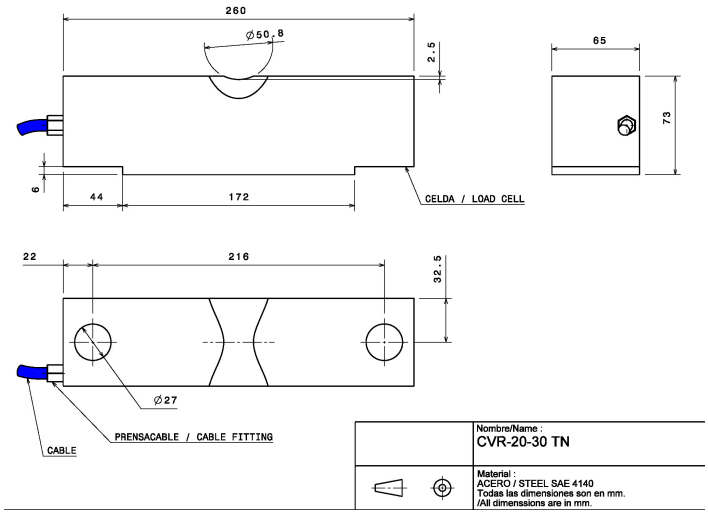

Código de colores

Especificaciones

Diferenciar 30000 a 3mV/V y 20000 a 2mV/V

Capacidades	20000 30000
Clase de precisión	C3
Numero máximo de intervalos de verificación (nmax)	3000
Vmin Relativo (Y)	6000
Sensibilidad (mV/V)	2.00
Tolerancia de la Sensibilidad (% C/N)	0.50
Error de linealidad (% CN)	0.03
Creep (% CN)	0.03
Corrimiento del cero con la temperatura (% CN)	0.00
Histeresis (% CN)	0.02
Corrimiento de la sensibilidad con la temperatura (% CN)	0.00
Limite de sobrecarga (% CN)	150.00
Limite de rotura (% CN)	300.00
Tensión máxima de Alimentación (V)	15
Impedancia de entrada (Ohm)	775 ± 5
Impedancia de salida (Ohm)	700 ± 2
Resistencia de aislación (Mohm)	5000
Longitud de Cable (m)	14.00
Material Base	Acero Aleado
Grado de protección ambiental	IP67
Calidad y torque	(8) / 909 (10,9) / 1147
Metrico (N/m)	M24x2
Pulgada (ft-lb)	1x8h

(51) Santa Marta 1456 (1650) Villa Maipú.
San Martín. Provincia de Buenos Aires. Argentina
Tel: (54 11) 4753 8461 | ventas@flexar.com.ar